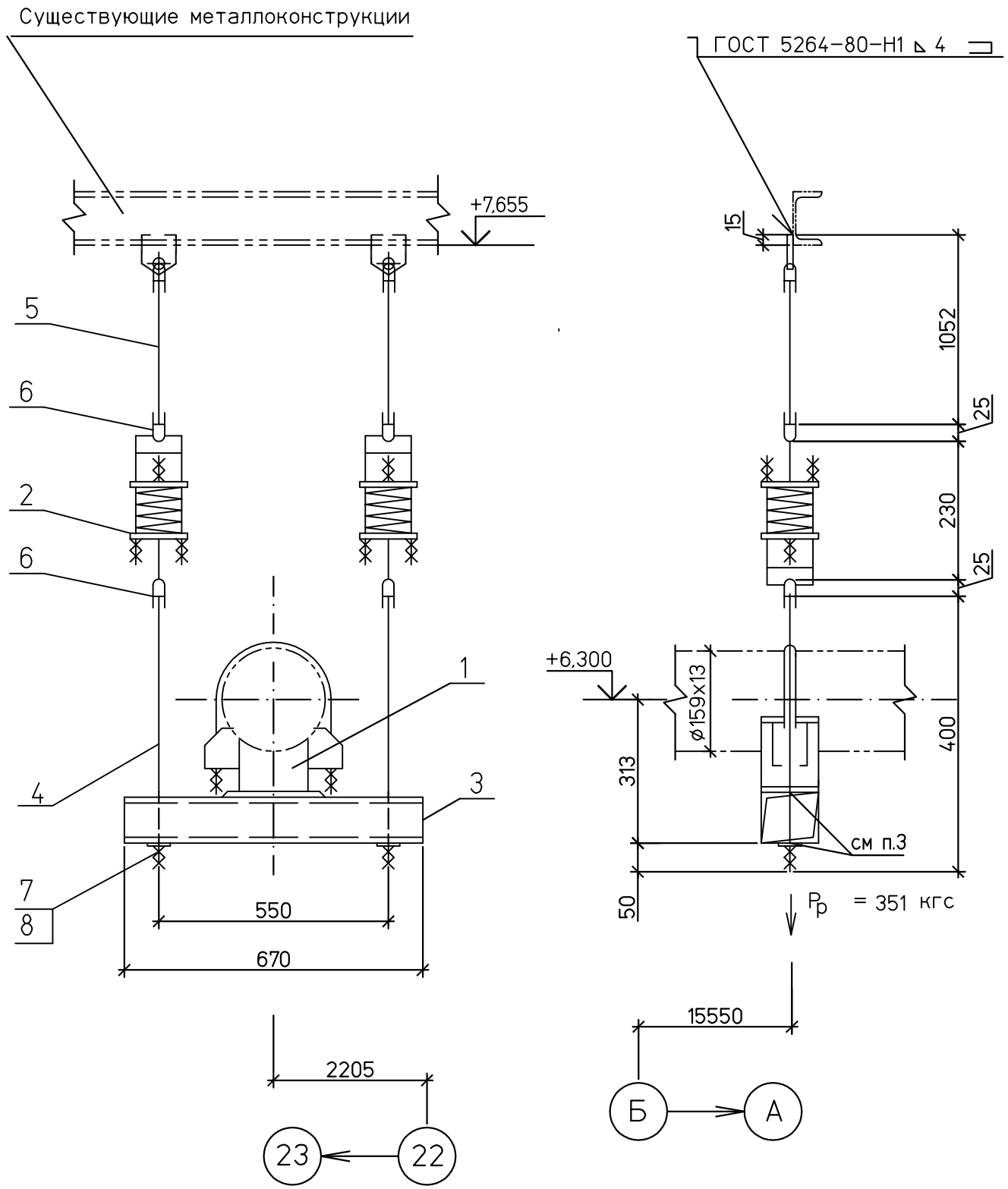

Спецификация деталей

Поз.	Обозначение	Наименование	Кол	Материал	Масса,кг ед.	Масса,кг общ.	Приме-чание
1	05 ОСТ 108.275.29-80	Опора	1	Сборный	4,3	4,3	
2	02 ОСТ 108.275.58-80	Блок пружинный	2	Сборный	6,0	12,0	
3	ГОСТ 8210-86	Уголок 125х80х10 L=670	2	Ст3пс6 ГОСТ 535-2005	10,4	20,8	
4	14 ОСТ 108.632.08-80	Тяга	2	20ГОСТ1050-88	0,36	0,72	
5	02 ОСТ 108.632.01-80	Тяга с проушиной	2	Сборный	1,15	2,3	
6	02 ОСТ 108.643.01-80	Ушко	4	20ГОСТ1050-88	0,12	0,48	
7	ГОСТ 5915-70	Гайка М12.5	4	35 ГОСТ1759.0-87	0,015	0,06	
8	ГОСТ11371-78	Шайба 12.05	2	35 ГОСТ 18123-82	0,006	0,012	
	ГОСТ 9467-75	Наплавленный металл		Э42А		0,2	

ИТОГО: 40,9 кг

1 Монтажный чертеж № 1350.12.38А-30UHJ-1600-TD л.44

2 Технические требования к сварке деталей опор трубопроводов смотрите ОСТ 108.275.50-80.

3 Выполнить 4 отверстия ø14 мм

ХАРАКТЕРИСТИКИ ПРУЖИНЫ											Нагрузка на несущие конструкции
ТАБЛИЧНЫЕ ДАННЫЕ			ПРИ УСТАНОВКЕ		В РАБОЧЕМ СОСТ.		В ХОЛОДН. СОСТ.		ПРИ ГИДРОИСПЫТ		
Допускаемая рабочая нагрузка Рмакс.кгс	Прогиб при допускаемой раб.нагр λмакс.мм	Высота пружины в своб. сост. Нсв.мм	Высота пружины Нуст.мм	Нагрузка на пружину Руст.кгс	Высота пружины Нраб.мм	Нагрузка на пружину Рраб.кгс	Высота пружины Нхол.мм	Нагрузка на пружину Рхол.кгс	Высота пружины Нг.мм	Нагрузка на пружину Рг.кгс	Рконстркгс
278	70	151	119	129	107	176	117	136	–	220	527

Изм.	Кол.уч.	Лист	№док.	Подп.	Дата	
Н. контр.		Михеев				
Проверил		Шкитилева				
Разработал		Голуб				

1350.12.38А-30UHJ-1600-TD

Объекты III очереди строительства ЗАО СГК (ТЭЦ)

Трубопроводы машзала БВД в осях 16-28 в рядах А-В и внутристанционные трубопроводы

Стадия	Лист	Листов
Р	46.16	

Паропровод турбины ст. №9

Пружинная подвеска 19

ОТКРЫТОЕ АКЦИОНЕРНОЕ ОБЩЕСТВО ИНСТИТУТ ТЕПЛОЭЛЕКТРОПРОЕКТ НИЖНИЙ НОВГОРОД

Файл:

Формат А3

ВЗАМИНВ.N

ПОДПИСЬ И ДАТА

ИНВ.N ПОДЛ. 83547